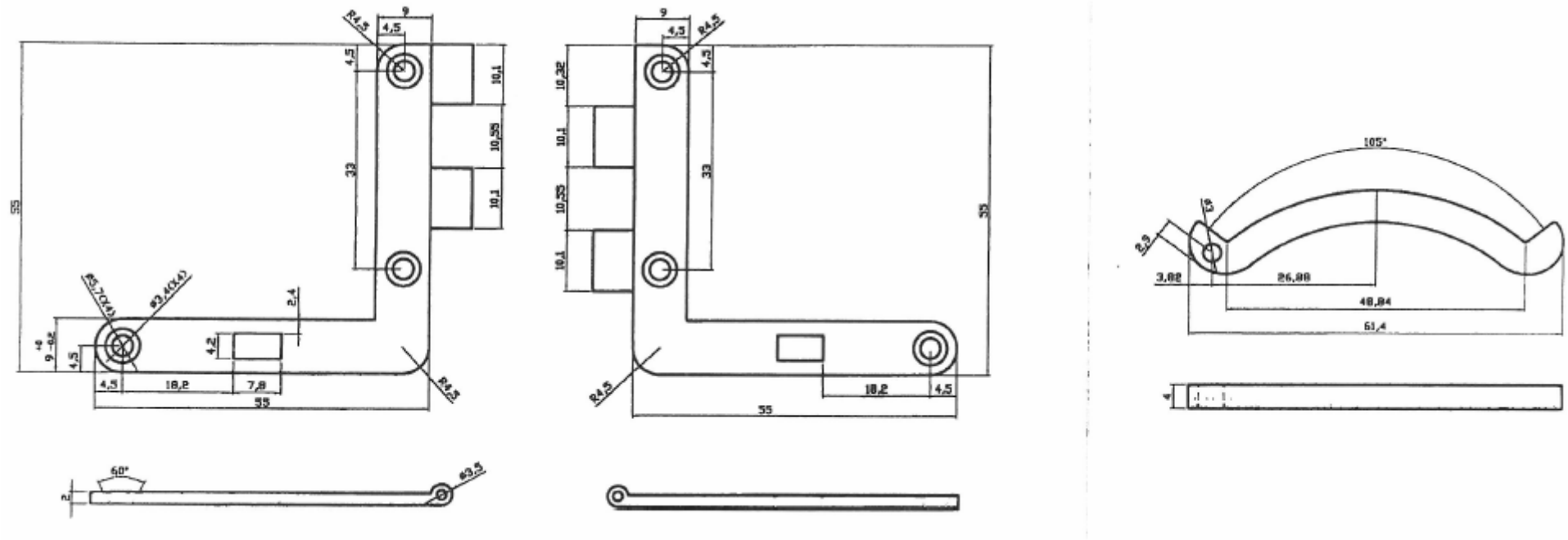

OESCH SWITZERLAND	**Objet**	Charnière, mod. 340 PVD			**Dessin de**	NH	**Date**	24.12.2007
	Dessin no.		**Unité**	mm	**Confirmation**		**Date**	
	Matériel	Acier INOX 304 / PVD 2N						